D.S.B. Maskinafdelingen				Styr til aksel W og C termostat	F -norm 13.60-19
Tegn.	Rev.	Godk.	Kalk.		
20/5 70					
PFN					

Normen erstatter

Tegn./Norm. Pos.

Materiale: Rødgods

Forandringer

Forandringer

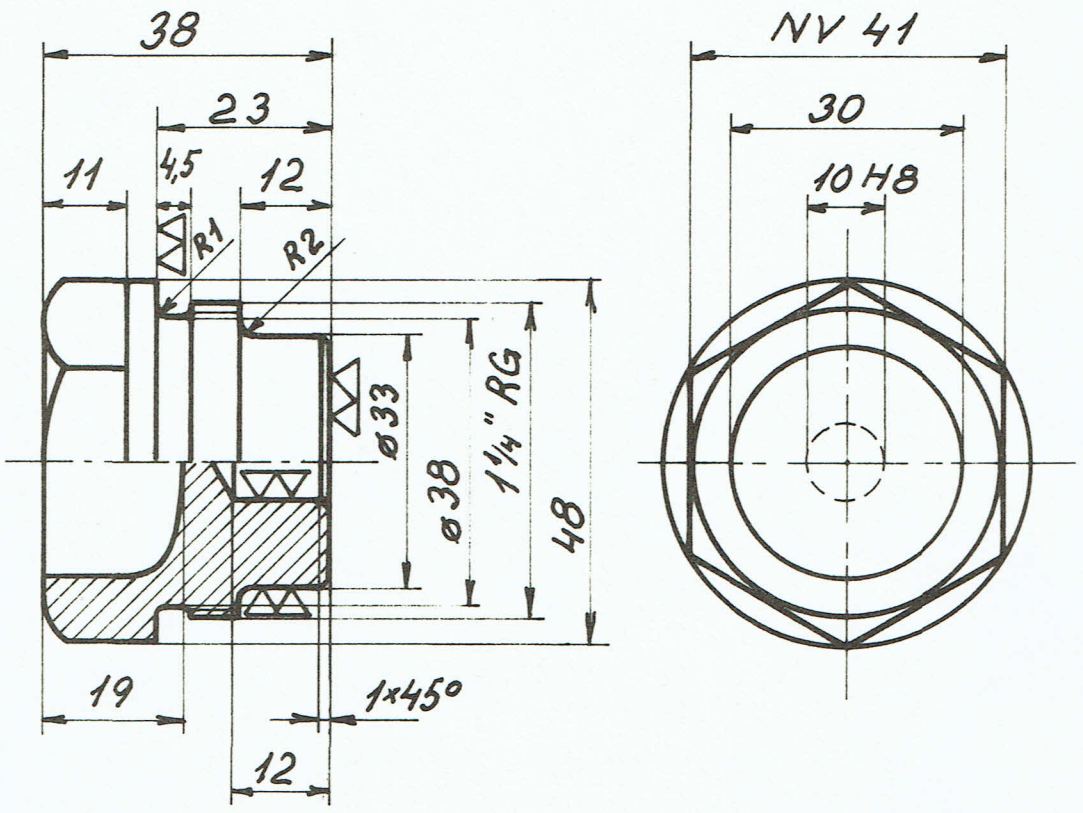

1:1